Referenz: D02165

LEDO230 D02165

Tiefe (mm)	132
Durchmesser (mm)	230mm
Einbettungsdurchmesser (mm)	210mm
Systemleistung (W)	22W
Lichtstrom (lm)	1900lm
Voltage	200-240V AC
Stärke des Schutzes	IP20
Lebensdauer der Leuchte (h)	50'000H
Fahrerlebensdauer (h)	50'000H
Abstrahlwinkel	24°
Fertigstellung	Weiß
Lichtquelle	Luminus COB
UGR	19
IK-Widerstand	IK08
MacAdam	4
IRC	90
Fixierung	Encastré
Treiber Ausgangsstromstärke	450mA
Treiber ausgangsspannung	30-42V
Schutzklasse	Class Ⅱ
Gegenstand	
Garantie	5 Jahre
Farbtemperatur	4000K
Lichtregulierung	On-off
Betriebstemperatur	-20℃ ~40℃
Orientierung	Fixe

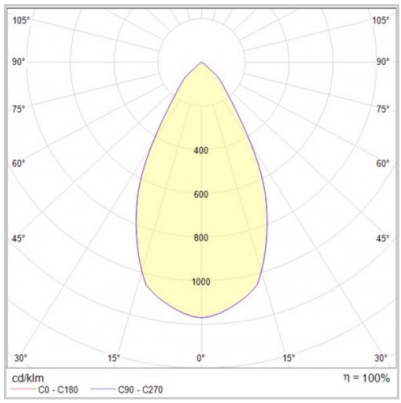

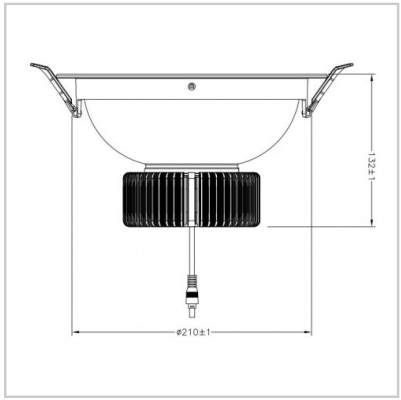

Sous réserve de modifications techniques car nos produits sont constamment améliorés.
We reserve the right to make technical changes as our products are constantly being improved.
Wir behalten uns das Recht vor, technische Änderungen vorzunehmen, da unsere Produkte ständig verbessert werden.

Smart Lux | Rue du Cardinal-Journet 25, 1217 Meyrin | +41 22 800 00 80 | info@smart-lux.ch