Referenz: D02205

LEDO230 D02205

Tiefe (mm)	132
Durchmesser (mm)	230mm
Einbettungsdurchmesser (mm)	210mm
Systemleistung (W)	32W
Lichtstrom (lm)	2700lm
Voltage	200-240V AC
Stärke des Schutzes	IP20
Lebensdauer der Leuchte (h)	50'000H
Fahrerlebensdauer (h)	50'000H
Abstrahlwinkel	38°
Fertigstellung	Weiß
Lichtquelle	Luminus COB
UGR	19
IK-Widerstand	IK08
MacAdam	4
IRC	90
Fixierung	Encastré
Treiber Ausgangsstromstärke	450mA
Treiber ausgangsspannung	30-42V
Schutzklasse	Class Ⅱ
Gegenstand	
Garantie	5 Jahre
Farbtemperatur	5000K
Lichtregulierung	DALI
Betriebstemperatur	-20℃ ~40℃
Orientierung	Fixe

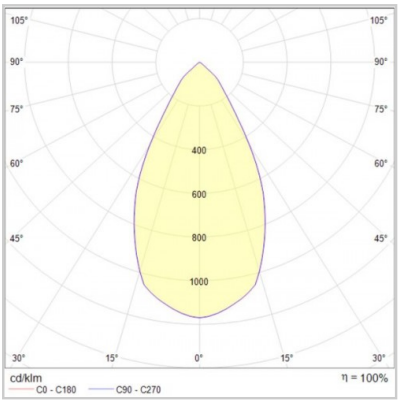

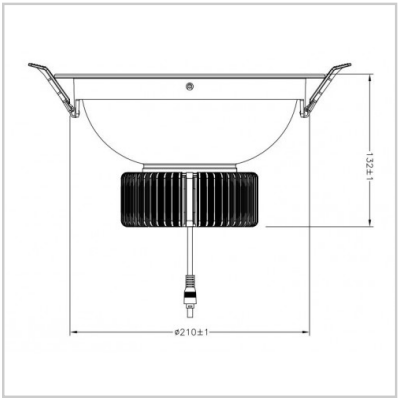

Sous réserve de modifications techniques car nos produits sont constamment améliorés.
We reserve the right to make technical changes as our products are constantly being improved.
Wir behalten uns das Recht vor, technische Änderungen vorzunehmen, da unsere Produkte ständig verbessert werden.