Referenz: D01693

LUXO200T D01693

Durchmesser (mm)	200mm
Systemleistung (W)	40W
Lichtstrom (lm)	4000lm
Voltage	110-277Vac
Stärke des Schutzes	IP44
Lebensdauer der Leuchte (h)	50'000H
Fahrerlebensdauer (h)	50'000H
Abstrahlwinkel	85°
Fertigstellung	Schwarz
Lichtquelle	SMD2835
UGR	19
IK-Widerstand	IK08
MacAdam	4
Fixierung	Trimless
Treiber Ausgangsstromstärke	160mA-1100mA
Treiber ausgangsspannung	24-42V
Schutzklasse	Class II
Garantie	5 Jahre
Farbtemperatur	3000K
Lichtregulierung	On-off
Betriebstemperatur	-20℃ ~40℃

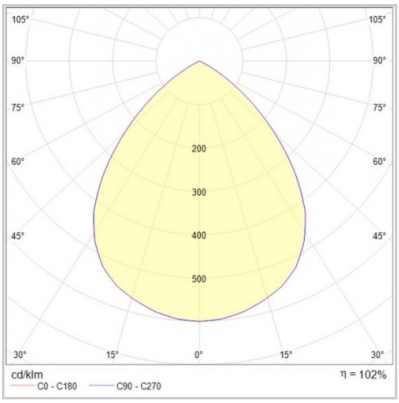

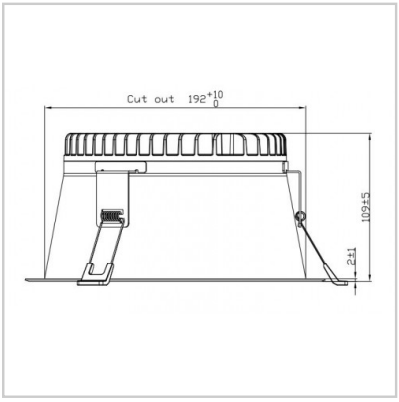

Sous réserve de modifications techniques car nos produits sont constamment améliorés.
We reserve the right to make technical changes as our products are constantly being improved.
Wir behalten uns das Recht vor, technische Änderungen vorzunehmen, da unsere Produkte ständig verbessert werden.

Smart Lux | Rue du Cardinal-Journet 25, 1217 Meyrin | +41 22 800 00 80 | info@smart-lux.ch