Référence: D01673

LUXO200T D01673

Diamètre (mm)	200mm
Puissance du système (W)	20W
Flux lumineux (lm)	2000lm
Voltage	110-277Vac
Degré de protection	IP44
Durée de vie luminaire (h)	50'000H
Durée de vie driver (h)	50'000H
Angle de diffusion	85°
Finition	Blanc
Source lumineuse	SMD2835
UGR	19
Résistance IK	IK08
MacAdam	4
Fixation	Trimless
Ampérage sortie driver	160mA-1100mA
Voltage sortie driver	24-42V
Classe de protection	Class II
Garantie	5 ans
Température de couleurs	4000K
Régulation de lumière	DALI
Température de fonctionnement	T -20° +45° C

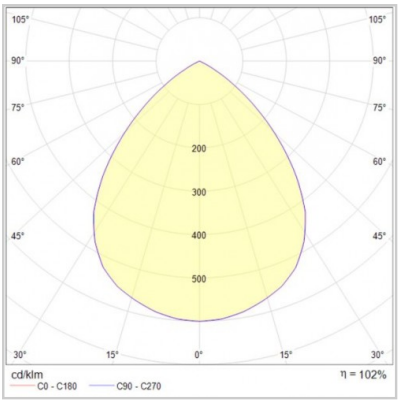

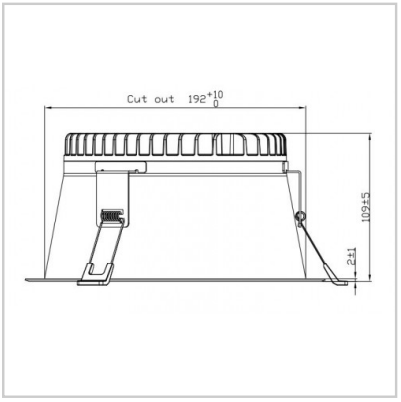

Sous réserve de modifications techniques car nos produits sont constamment améliorés.
We reserve the right to make technical changes as our products are constantly being improved.
Wir behalten uns das Recht vor, technische Änderungen vorzunehmen, da unsere Produkte ständig verbessert werden.

Smart Lux | Rue du Cardinal-Journet 25, 1217 Meyrin | +41 22 800 00 80 | info@smart-lux.ch