Référence: D10135

LAKE25 D10135

Profondeur (mm)	77
Diamètre (mm)	145mm
Diamètre d'encastrement (mm)	130mm
Puissance du système (W)	28W
Flux lumineux (lm)	2300lm
Voltage	200-240V AC
Degré de protection	IP54
Durée de vie luminaire (h)	50'000H
Durée de vie driver (h)	50'000H
Angle de diffusion	75°
Finition	Blanc
Source lumineuse	SMD2835
Résistance IK	IK06
MacAdam	6
CRI	80
Fixation	Encastré
Ampérage sortie driver	600mA
Voltage sortie driver	30-40V DC
Classe de protection	Class II
Garantie	3 ans
Température de couleurs	5700K
Régulation de lumière	On-Off
Température de fonctionnement	T -20° +45° C
Orientation	Fixe

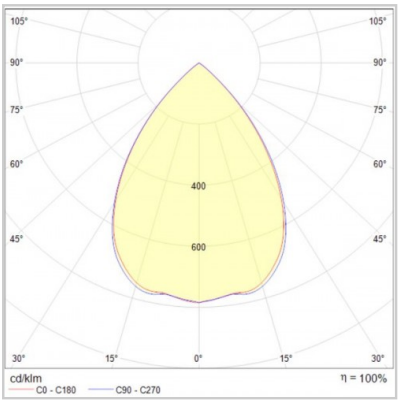

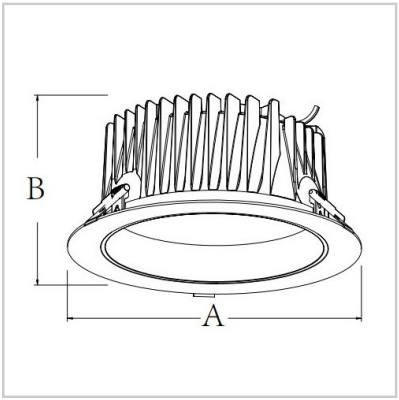

Sous réserve de modifications techniques car nos produits sont constamment améliorés.
We reserve the right to make technical changes as our products are constantly being improved.
Wir behalten uns das Recht vor, technische Änderungen vorzunehmen, da unsere Produkte ständig verbessert werden.